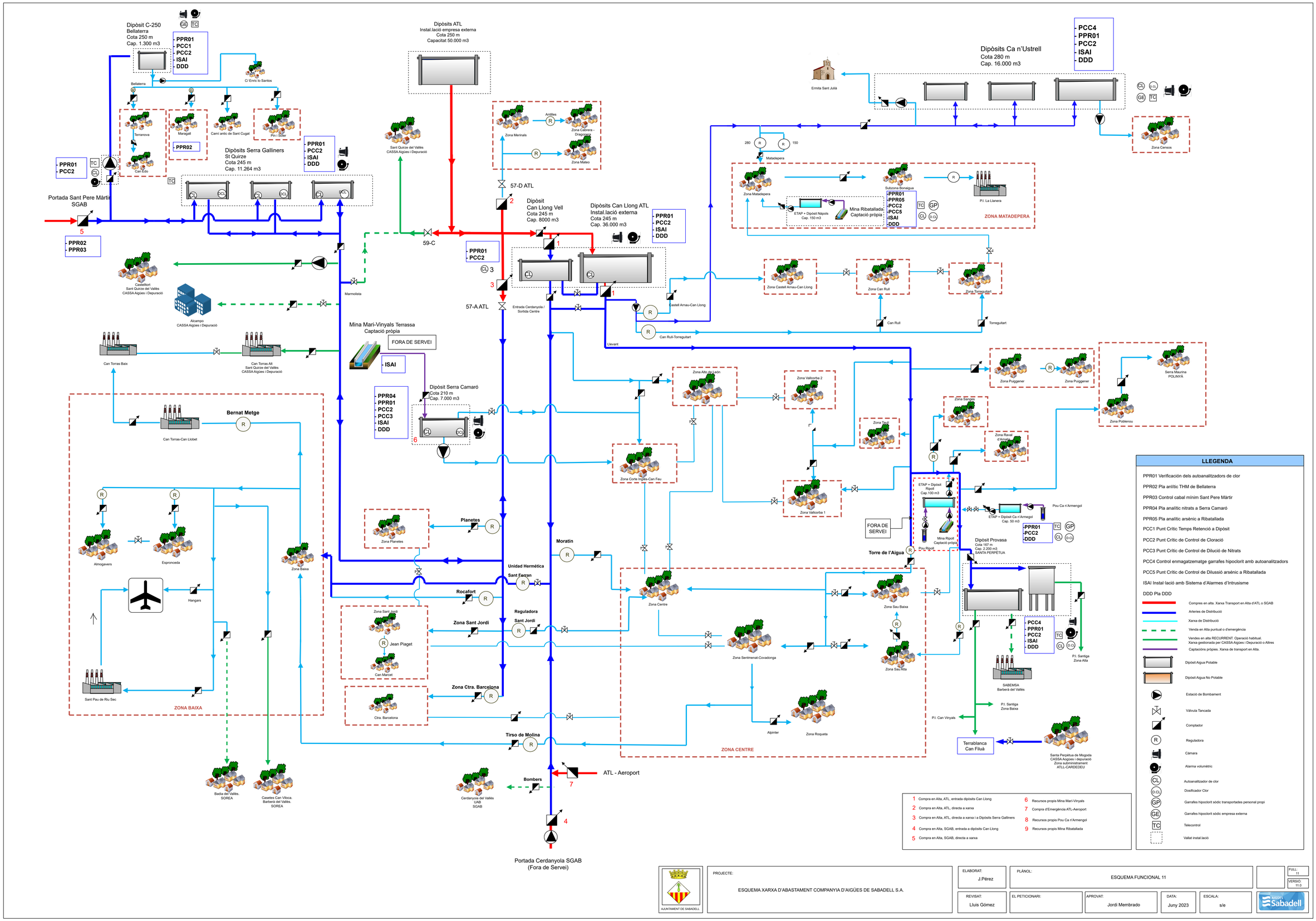

1 Compra en Alta, ATL, entrada dipòsits Can Llong
2 Compra en Alta, ATL, directa a xarxa
3 Compra en Alta, ATL, directa a xarxa i a Dipòsits Serra Galliners
4 Compra en Alta, SGAB, entrada a dipòsits Can Llong
5 Compra en Alta, SGAB, directa a xarxa
6 Recursos propis Mina Marí-Vinyals
7 Compra d'Emergència ATL-Aeroport
8 Recursos propis Pou Ca n'Armengol
9 Recursos propis Mina Ribatallada

AJUNTAMENT DE SABADELL

PROJECTE: ESQUEMA XARXA D'ABASTAMENT COMPANYIA D'AIGÜES DE SABADELL S.A.	ELABORAT: J.Pérez	PLÀNOL: ESQUEMA FUNCIONAL 11			FULL: 11
	REVISAT: Lluís Gómez	EL PETICIONARI:	APROVAT: Jordi Membrado	DATA: Juny 2023	ESCALA: s/e	VERSIÓ: 11.0

AIGÜES Sabadell